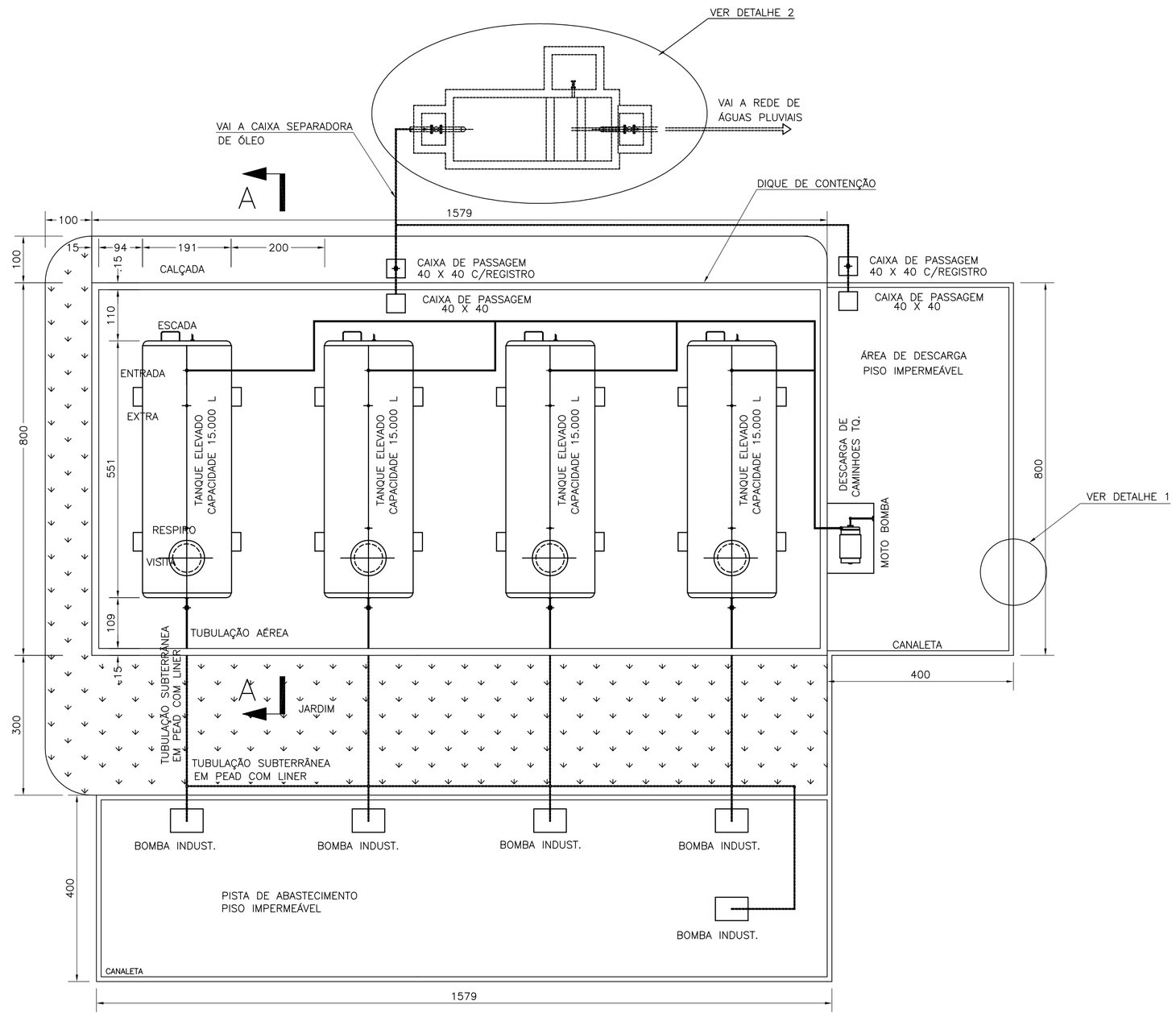

PLANTA
SEM ESCALA

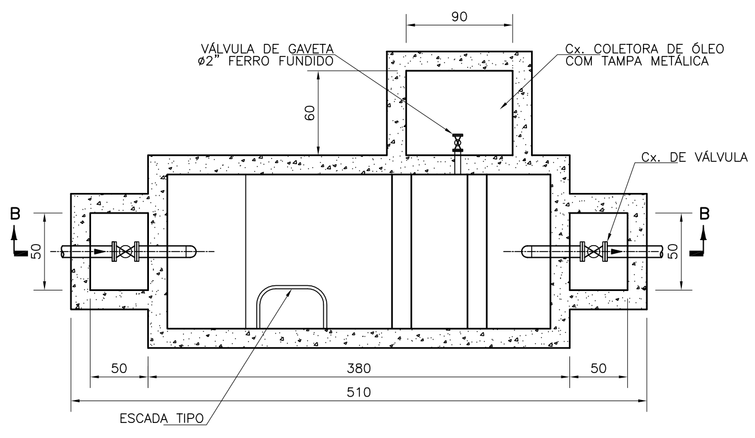

DETALHE 2
SEM ESCALA

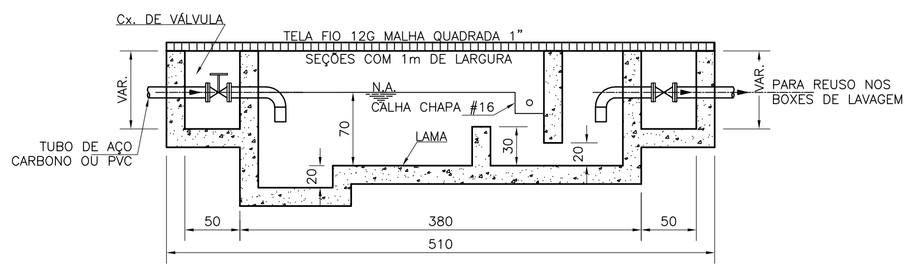

CORTE B–B
SEM ESCALA

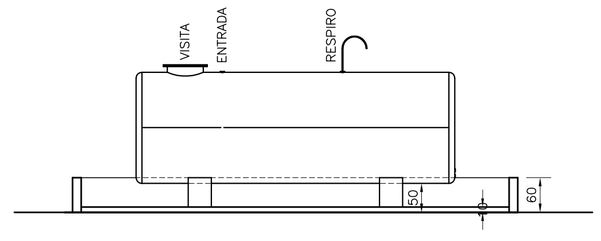

CORTE A–A
SEM ESCALA

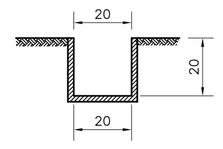

DETALHE 1
SEM ESCALA

Nº	Revisão	Data	Rubrica
0	EMISSÃO INICIAL	08/02/08	CHC

NOTAS

1 – DIMENSÕES EM CENTÍMETRO.

FASE DE OPERAÇÃO

VERIFICAÇÃO DE ESCALA

SEM ESCALA

Aprovado

STATUS DO DESENHO

Status	Data	Rubrica
EMISSÃO INICIAL	08/02/08	CHC

MPX

EIA/RIMA - UTE PORTO DO AÇU

ARMAZENAMENTO DE ÓLEO COMBUSTÍVEL
PLANTA, CORTES E DETALHES

CONESTOGA-ROVERS E ASSOCIADOS

Referência:
SÃO JOÃO DA BARRA - RJ

Gerente do projeto:	Verificado por:	Data:		
BCivolani	AAraujo	08/02/08		
Escala:	Projeto Nº:	Disciplina:	Desenho Nº:	Rev. Nº:
S/ ESC.	10103	CI	SA016	0

10103-00-CI-SA016-0.DWG